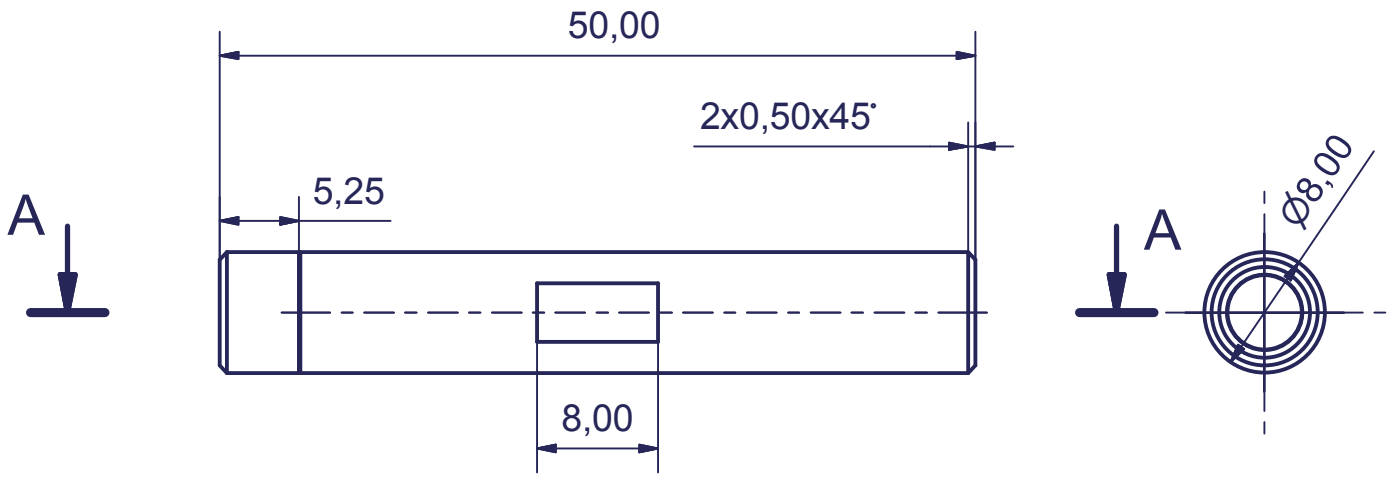

A-A (2 : 1)

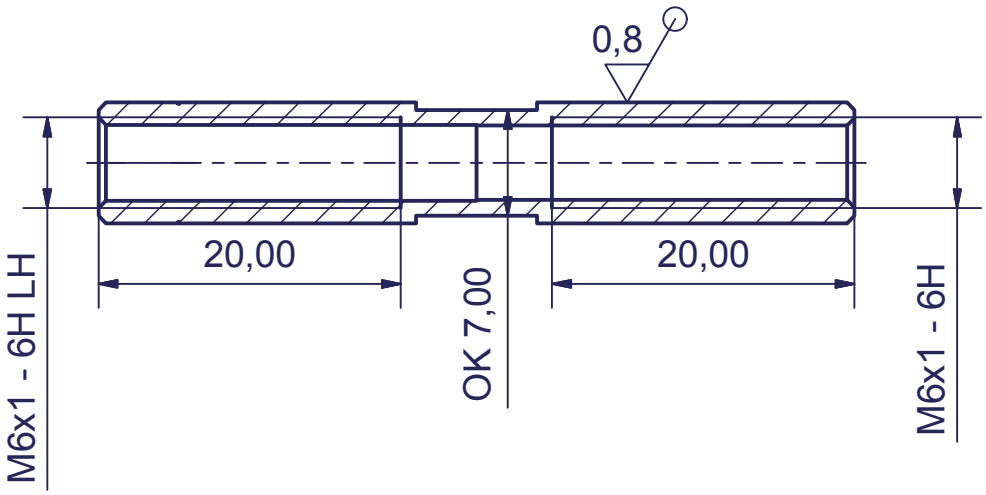

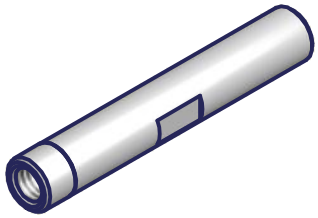

KRAUPNER FLEXX					Materiál:1.4404 AISI 316L	[] 17-02.07-2
				Datum	Jméno	
			Kreslil	2.12.2014	S.Kraupner	Tělo napínáku válcové M6 slim
			Schválil			
			Norma			
						051-20606
						1
						A4
Stav	Změna	Datum	Jméno			