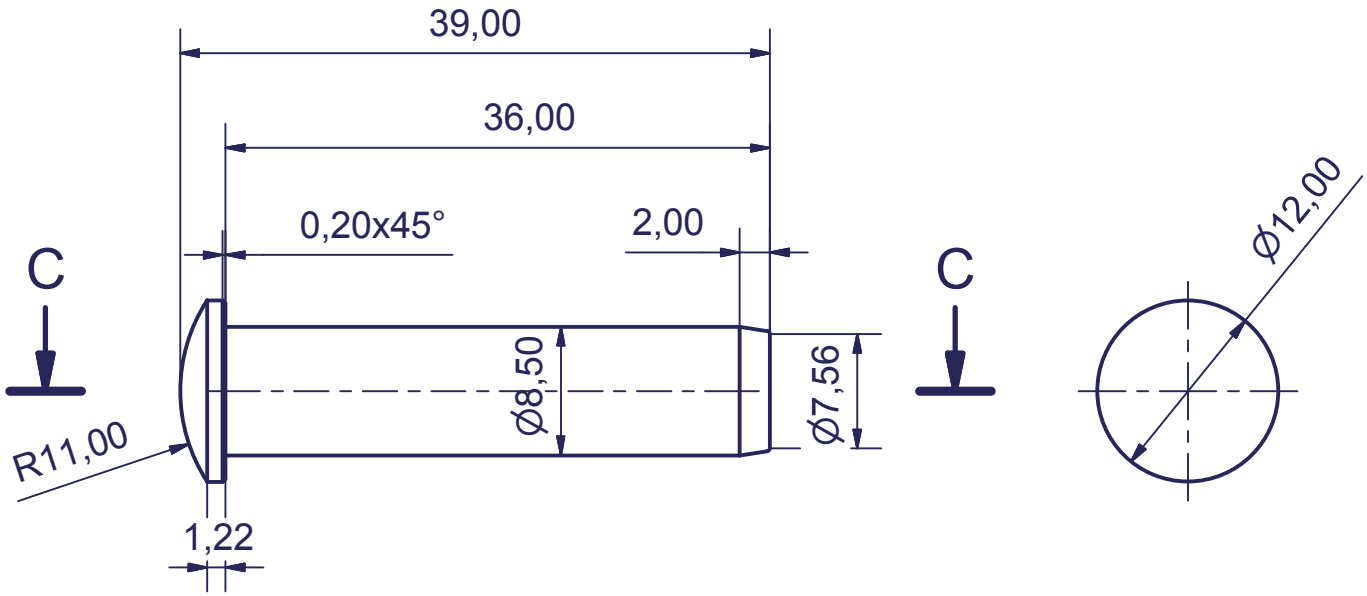

C-C (2 : 1)

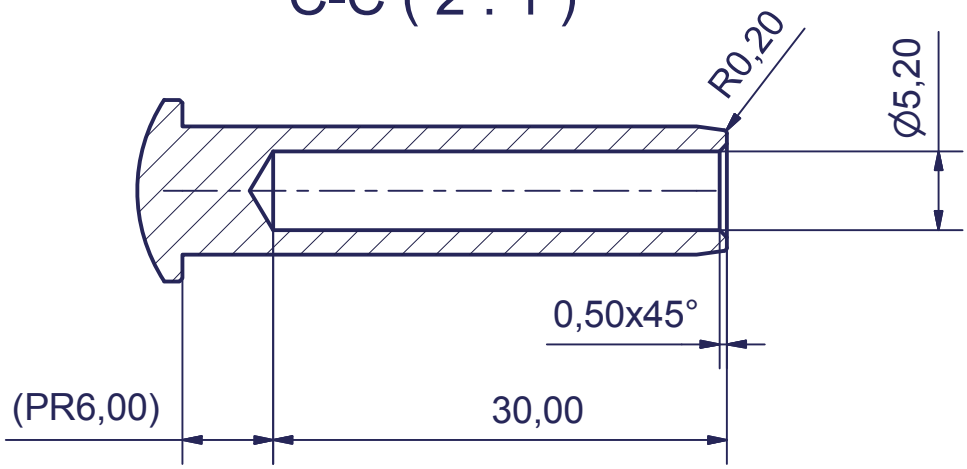

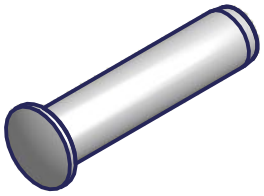

KRAUPNER FLEXX					Materiál:1.4404 AISI 316L	[]
				Datum	Jméno	
			Kreslil	3.12.2014	S.Kraupner	Terminál zábradlí půl hl 5.0
			Schválil			
			Norma			
					153-00605	1
						A4
Stav	Změna	Datum	Jméno			