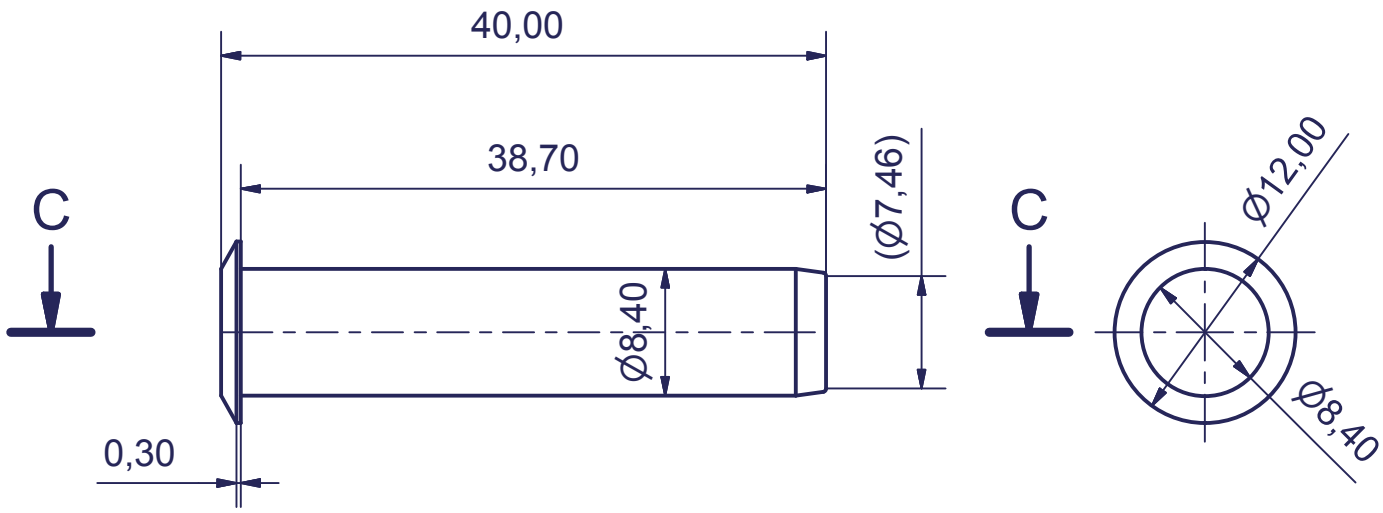

C-C (2 : 1)

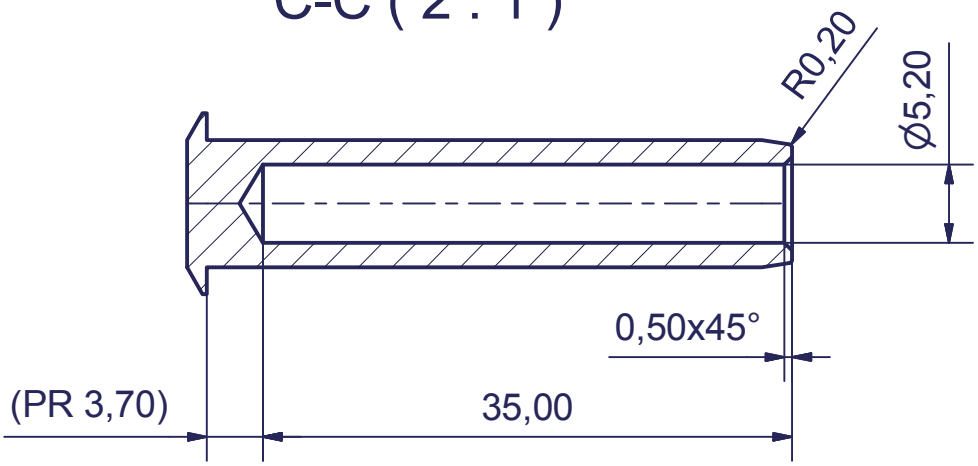

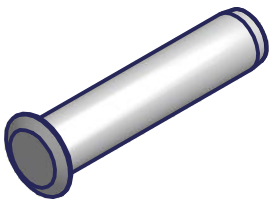

KRAUPNER FLEX**X**

	Datum	Jméno
Kreslil	29.10.2009	S.Kraupner
Schválil		
Norma		

Terminál záb faz hl 5.0 (M6)

154-00605

1

A4

Stav	Změna	Datum	Jméno