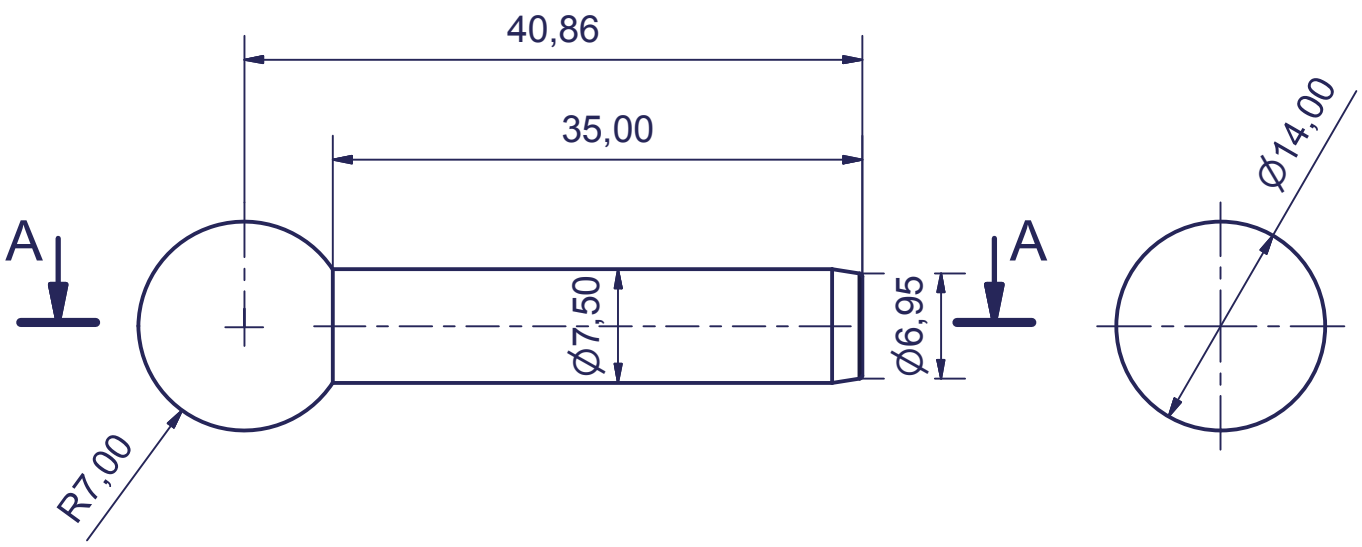

A-A (2 : 1)

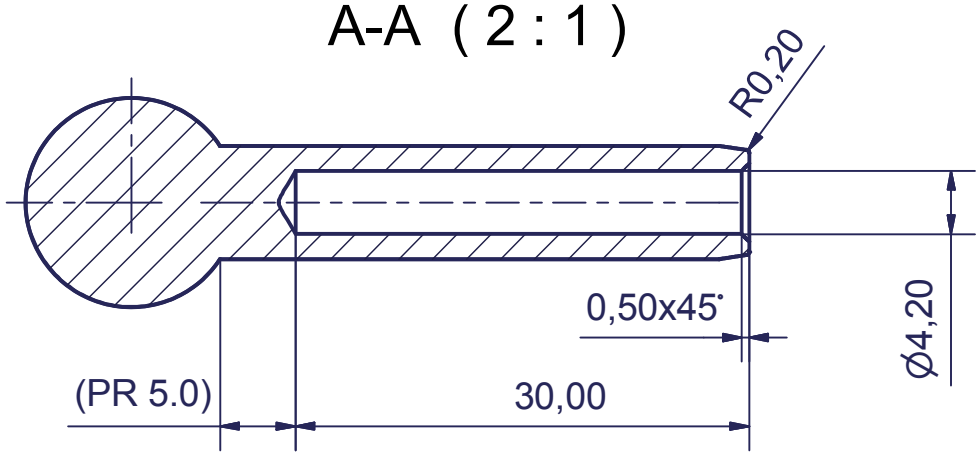

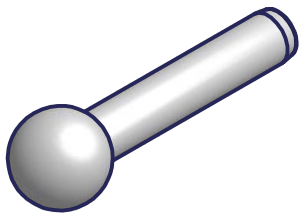

KRAUPNER FLEXX						Materiál:1.4404 AISI 316L []
					Datum	Jméno
				Kreslil	3.12.2014	S.Kraupner
				Schválil		
				Norma		
						Terminál zábradlí kul hl 4.0
						155-00604
						1
						A4
Stav	Změna	Datum	Jméno			